ADS AUTOMATIC DOOR SPECIALISTS

# adS SD300-110V
## PROFESIONAL KIT

Puertas & Portones Automaticos, S.A. de C.V.

*¡Nuestra pasión es la Solución!....*

### CARACTERISTICAS Y FUNCIONES

- Se Ajusta la Fuerza Dependiendo del Tamaño y Peso del Portón.
- Se Ajusta la Sensibilidad para Frenar en Caso de una Obstrucción.
- Doble Protección, de Sobrecalentamiento (Motor) y Sobrecarga (Central Electrónica).
- Llave de Desbloqueo Personalizada en Caso de Falla de Alimentación Eléctrica.
- Límite de Paro Mecánicos.
- Función de Cierre Automático (Recomendado el Uso de Fotoceldas Infrarrojas).
- Entradas y Salidas para Conectar Accesorios en Central Electrónica como: (Fotocelda Infrarroja, Botón de Pared, Receptor Externo, Teclado Numérico Inalámbrico, Lámparas de Señalamiento, Detector Magnético (Loop Detector), Etc.).
- Aplicación 100% al Exterior.
- Transmisión de Corona y Sinfín Lubricado con Grasa.
- Autobloqueo Electromecánico (Motor + Transmisión).
- Tecnología Rolling Code en el Transmisor.
- Chapa Eléctrica a 12VDC (Opcional).

### CARACTERISTICAS TECNICAS

| | |
|---|---|
| MODELO: | SD300-110V. |
| APLICACIÓN: | ABATIBLE. |
| ANCHO: | 3.0 MTS. |
| ALTO: | 2.5 MTS. |
| PESO: | 300 KG. |
| USO: | 15 CICLOS X HORA. |
| VELOCIDAD (CIERRE/APERTURA): | 18.0SEG/90°. |
| ALIMENTACIÓN ELÉCTRICA: | 110V/60HZ. |
| REDUCCIÓN DE VELOCIDAD: | SIN REDUCCION. |
| FRECUENCIA DEL TRANSMISOR: | 433.92 MHZ. |
| DISTANCIA DEL TRANSMISOR AL OPERADOR | 30.0 MTS. |
| CAPACIDAD DE TRANSMISORES | 25 TRANSMISORES. |

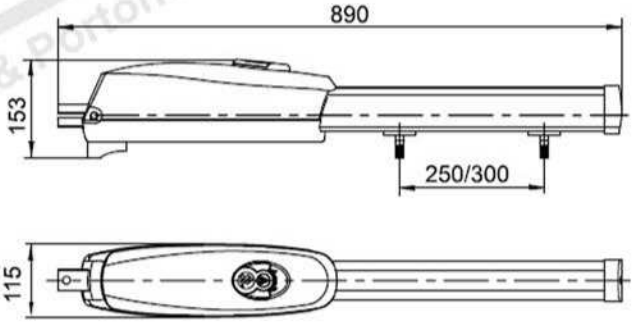


V02.16

(229) 288-1552
portonesautomaticos@adsver.com.mx
portonesautomaticos@prodigy.net.mx

RESIDENCIAL COMERCIAL INDUSTRIAL

MEMBER IDA International Door Association