»RAMPAS NIVELADORA HIDRAULICA MOD.HLS-2.

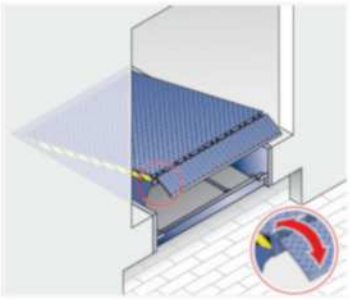

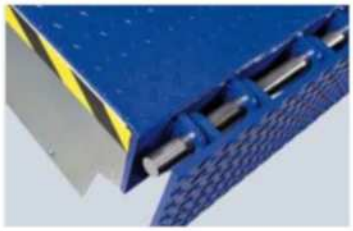

Rampa hidráulica con labio abatible.

Construcción de juntas de acero auto-soportante según EN 1398.

Dimensiones:

Ancho de pedido: 6 ft

Longitud de pedido: 8 ft

Altura: 19.5 plg

Capacidad de carga:

Carga nominal Según EN 1398: 60 kN (30 mil Lbs)

Diseño

Diseño de nivelador de muelle flexible con tecnología de 2 cilindros. Bastidor de acero soldado con perfiles de refuerzo adaptado a la capacidad de carga de los 2 cilindros principales. Cálculo según el método de los elementos finitos.

Plataforma: Acero moldeado antideslizante (placa de rodadura S235),

- grosor del material 6/8 mm

- grosor del material 8/10 mm (equipo especial, estándar para cargas nominales más elevadas)

Equipado con perfiles de refuerzo en la parte inferior de la plataforma

Versión de pozo P para montaje mediante soldadura en pozo preparado según las especificaciones del fabricante o un pedestal de acero. Para más de 3000 m de longitud y con cargas nominales más altas, se necesitan perfiles de apoyo en el lugar.

Labio abatible

Lengüeta articulada de acero moldeado antideslizante (S235) con bisagra de labio abierta y auto limpiante.

Longitud estándar 405 mm incluyendo bisagra con carga nominal de 60 kN, posible puente (debido a la bisagra) 330 mm, 12/14 mm de espesor, con pendiente.

Motor

Motor electrohidráulico

Categoría de protección IP54, cable de conexión de al menos 7,5 m de longitud.

Tensión de conexión trifásica de .75 kW:

- Tensión de conexión 400 V / 60 Hz
- Tensión de conexión 230 V / 60 Hz

Cuadro de maniobra

Control estándar 420 S en caja de control protegida, clase de protección IP65, tensión de conexión 400 V / 60 Hz o 230 V / 60 Hz, pulsador de membrana integrado en la carcasa para el accionamiento con operación de presionar y mantener, botón "Auto" para retorno automático a la posición inicial, al botón OFF de emergencia ya la inhibición de re arranque. Preparado para la función de liberación del nivelador de muelle.

V12.18

RAMPAS NIVELADORA HIDRAULICA MOD.HLS-2.

Información general

Rampa niveladora hidráulica con uña abatible. Estructura articulada de acero autoportante según EN 1398.

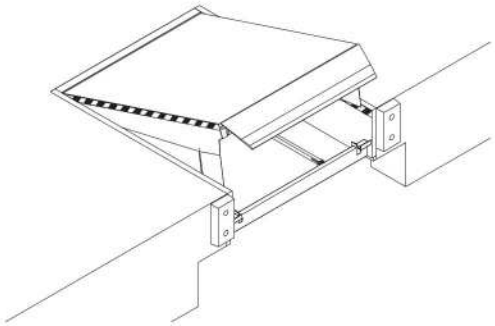

Estructura

Estructura de rampa niveladora con capacidad de torsión con técnica de 2 cilindros. Marco de acero soldado, con perfiles de refuerzo para los 2 cilindros principales adaptados a la capacidad de carga. Cálculo según el método de elementos finitos.

Plataforma

Acero perfilado antideslizante (chapa lacrimada S235), grosor del material 6/8 mm de forma estándar, bajo consulta 8/10 mm. Equipado con perfiles de refuerzo en la parte inferior de la plataforma.

Uña

Uña abatible de acero perfilado antideslizante (S355) con bisagra de uña abatible abierta y autolimpiante. Largo estándar 405 mm incl. bisagra, largo delante de la consola 330 mm, 12/14 mm de grosor, con inclinación. Bajo consulta hasta 480 mm de lago, largo delante de la rampa hasta 404 mm, en caso de carga nominal más alta 15/17 mm, sin inclinación.
Tipo R – recto: Versión estándar hasta 2000 mm de ancho.
Tipo S – biselada 100 mm a cada lado: Versión estándar superior a 2000 mm de ancho.
Tipo SG – segmentado, ancho de segmento aprox. 145 mm. Sólo para rampas niveladoras con carga nominal hasta 60 kN. Carga de segment máx. 600 kg.

Capacidad de carga/carga nominal

Según EN 1398 de forma estándar 60 kN. El uso de carretillas elevadoras con ruedas duras (PU/Vulkollan) para evitar ranuras limita la capacidad de carga como se muestra a continuación: transpalet eléctrico con ruedas tándem 50 kN, con ruedas individuales 40 kN, elevador de empuje 30 kN.
Carga nominal más alta disponible hasta máx. 180 kN; versión de uña abatible diferente.

Superficie

Superficie de acero chorreado o barnizado, con imprimación 2K-PU en azul ultramarino, similar a RAL 5002, o negro tráfico, similar a RAL 9017. Bajo consulta, en versión galvanizada o en RAL a elección. En caso de tipo de uña SG segmentos galvanizados.

Marcas de seguridad

Marcas amarillas/negras en el canto lateral de la plataforma.

Características opcionales

Mayor protección antideslizante
Bajo consulta imprimación antideslizante clase R11 según DIN 51130, aprox. 1,5 – 2 mm de grosor, de poliuretano con fibra Twaron.

Aislamiento acústico
Imprimación antideslizante de 3,5 mm de grosor.

Obturación de ranuras
Uña de aislamiento, en 3 lados.

Aislamiento térmico
Capa de aislamiento de 30 mm de grosor debajo de la plataforma.

Automatismo y cuadro de maniobra

Automatismo electrohidráulico, potencia del motor con carga nominal 60 kN hasta 3 m de largo 0,75 kW, en caso de carga nominal más alta y rampas niveladoras más largas potencia más larga en función de la exigencia. Tensión de conexión 400 V o 230 V, índice de protección IP 54, cable de conexión mín. 7,5 m de largo. Cuadro de maniobra estándar 420 S en carcasa blindada, índice de protección IP 65, tensión de conexión 400 V, en carcasa integrada en pulsador de membrana para accionamiento con presión continua, interruptor de desconexión de emergencia y bloqueo de rearranque. Preparado para la función de desbloqueo de la rampa niveladora. Bajo consulta con función de desbloqueo de la puerta o conexión de una cuña para rueda con sensor.

Montaje

Montaje por soldadura en un foso preparado según las indicaciones del fabricante o en una bancada de acero.

»RAMPAS NIVELADORA HIDRAULICA MOD.HLS-2.

Medidas estándar y zona de trabajo

Ancho de pedido			Compensación de nivel (diferencia de alto)
2000	2100	2250	Valores admisibles hasta 12,5% de inclinación según EN 1398. La compensación máxima del alto puede variar.

Largo de pedido	Alto de construcción	HLS-2 sobre nivel	HLS-2 bajo nivel
2000	595	245	295
2500		305	285
2750	645	335	340
3000		365	335
3500	745	430	385
4000		490	380
4500		555	375
5000		615	370

Todas las medidas en mm

V12.18