LiftMaster

A·D·S AUTOMATIC DOOR SPECIALISTS

Puertas & Portones Automáticos, S.A. de C.V.

¡Nuestra pasión es la Solución!....

»DESPIECE OPERADOR RESIDENCIAL MOD.711

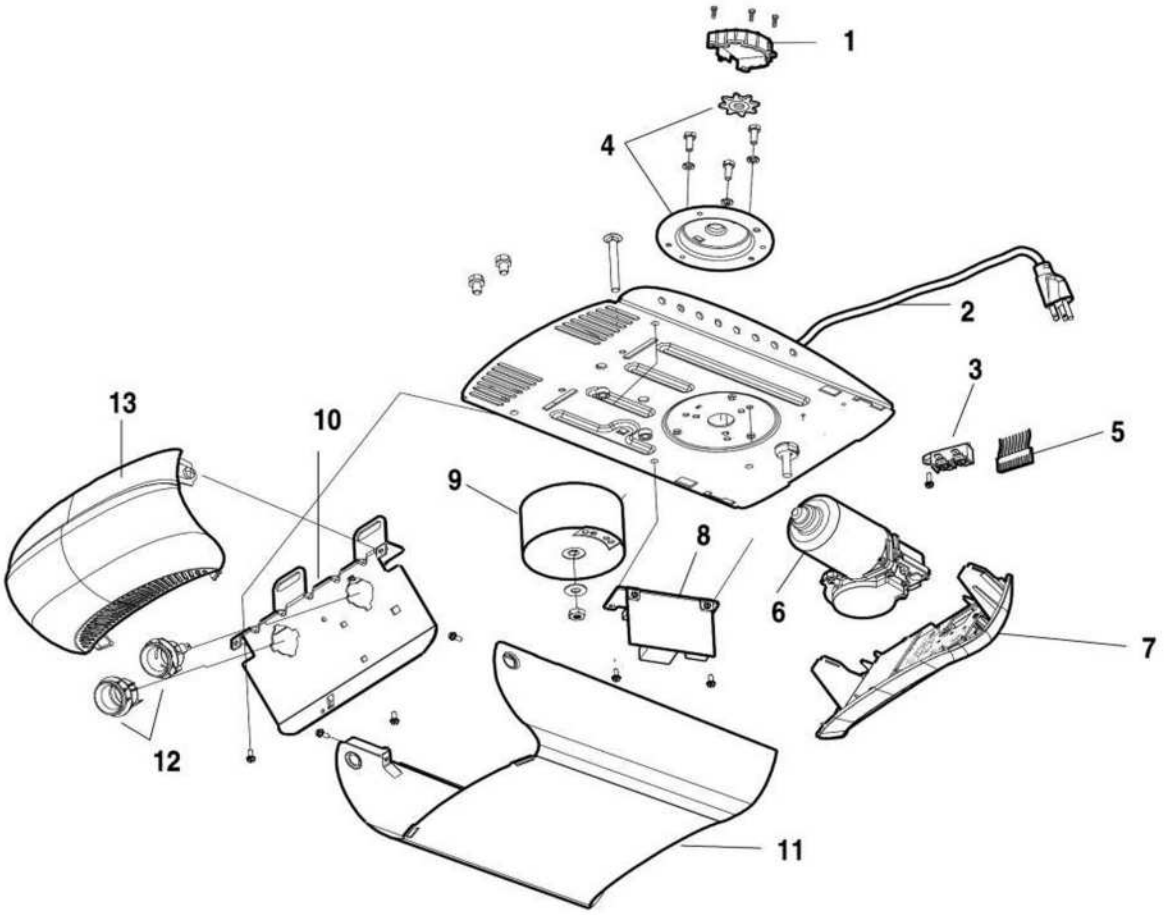

CLAVE NO.	PARTE NO.	DESCRIPCIÓN
1	41A4371-1	Cubierta del portacadena
2	41B4245-1	Cordón eléctrico
3	41B4375-3	Bloque terminal con tornillos
4	41B5348	Portacadena
5	41C5317	Arnés de alambrado - Tablero Lógico (Panel trasero)
	41C5839	Arnés de alambrado - Alto Voltaje (Bloque de terminales)
	41C5838	Arnés de alambrado - Voltaje secundario (Motor)
	41C5806	Arnés de alambrado - Adaptador de motor
	41C5418	Arnés de alambrado - Roseta para foco
6	41D475-1	Motor 80kg/100kg
7	41A5507-4	Conjunto del circuito impreso lógico del receptor con panel terminal
	41D182-1	Panel terminal solamente

CLAVE NO.	PARTE NO.	DESCRIPCIÓN
8	41A5351-6	Suministro eléctrico
9	41C168	Transformador
10	41D630-2	Soporte: receptáculo de lámpara, conmutador limitador
11	41A5490-11	Cubierta
12	175C147	Receptáculo de foco
13	108D60	Mica
		NO MOSTRADO
	41A5536-3	Control remoto de función múltiple y tornillo (no se incluye el tablero de circuitos)
	10A20	Batería de litio de 3V2032
	29B137	Broche de la visera
	41A2828	Manija y el cordón liberador del carro
	114A2798	Manual del propietario

V06.17

(229) 288-1552

portonesautomaticos@adsver.com.mx
portonesautomaticos@prodigy.net.mx

MEMBER IDA International Door Association

LiftMaster

A·D·S AUTOMATIC DOOR SPECIALISTS

Puertas & Portones Automáticos, S.A. de C.V.

¡Nuestra pasión es la Solución!....

»DESPIECE OPERADOR RESIDENCIAL MOD.711

ACCESORIOS

970-315LG

Minicontrol remoto multifuncional SECURITY✚:

Con anillo llavero y tira sujetadora de velcro.

971-315LM

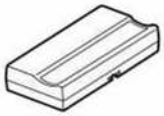

Control remoto de una sola función SECURITY✚:

Incluye broche del visor.

973-315MK

Control remoto de funciones múltiples SECURITY✚:

Incluye broche del visor.

98LM

Panel de control con la capacidad de detectar movimiento:

La unidad de control de funciones múltiples de la puerta está equipada con sensores de movimiento que mantendrán la luz encendida durante cinco minutos cada vez que alguien entre al garaje. Es posible desactivar el sensor se así lo desea.

976-315LM

Llave digital SECURITY✚:

Permite al usuario abrir la puerta del garaje desde afuera al ingresar una contraseña en un teclado diseñado especialmente. También se puede agregar una contraseña temporal para visitantes o proveedores de servicios. Esta contraseña temporal se puede limitar a un número programable de horas o entradas.

1702E

Desenganche exterior rápido:

Se necesita en un garaje SIN puerta peatonal.

760E

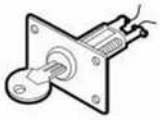

Interruptor de llave externo:

Abre la puerta automáticamente desde afuera cuando el control remoto no está a la mano.

770E

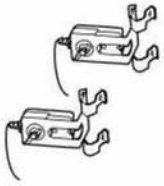

Protector System™:

Un sistema opcional para aumentar la seguridad de su abre-puertas de garaje. Si el rayo invisible del sensor se interrumpe, la puerta dará reversa en bajada y no cerrará si está abierta.

475MK

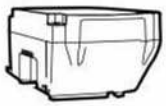

Sistema de respaldo de batería:

Proporciona energía de respaldo al dispositivo para abrir una puerta de garaje modelo 711MB.

41A5281

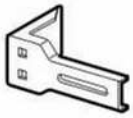

Extensiones de ménsula:

(Opcionales). Para la instalación del sensor de seguridad en la pared o en el piso.

Para hacer un pedido, llamar al:
630-516-8423 (USA)
5333-9974 (México D F)
01-800-500-9300 (México General)

V06.17