LiftMaster

A·D·S AUTOMATIC DOOR SPECIALISTS

Puertas & Portones Automáticos, S.A. de C.V.

¡Nuestra pasión es la Solución!....

»DESPIECE OPERADOR RESIDENCIAL MOD.7511

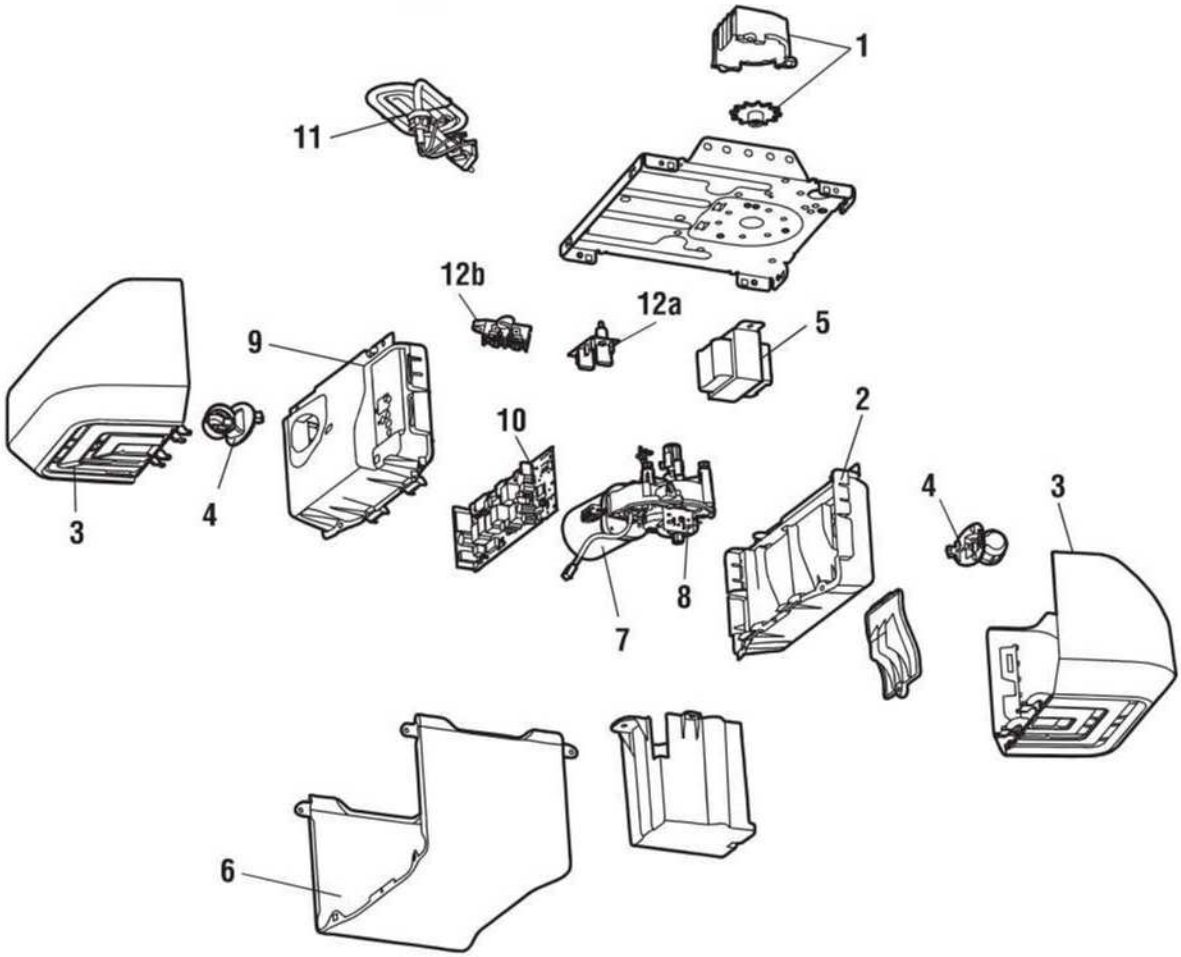

	Descripción	NUMERO DE PARTE
1	Correa casquillo y piñón	41B5348-2
2	Panel de extremo con puerta de batería y casquillo de la luz	41D217
3	Lente	41A7562
4	Receptáculo de foco	41C279
5	Transformador	41A7635
6	Cubierta	41A7619-8
7	Motor y módulo de recorrido	41D1739-1
8	Módulo de viaje	41A7114-7
9	Panel de extremo con casquillo de la luz	41D216
10	Tabla de lógico de receptor	45DCT
11	Cordón eléctrico	
	Modelos fabrica antes de Octubre 2012	41B135-1
	Modelos fabrica después de Octubre 2012	41B4245

	Descripción	NUMERO DE PARTE
12b	Terminal bloquear (models fabrica después de Octubre 2012)	41A3150
	No Mostrado	
	Arnés con tornillos (modelos fabrica antes de Octubre 2012)	41B7418
	Arnés con tornillos (modelos fabrica después de Octubre 2012)	41B7610-1

V06.17

(229) 288-1552

portonesautomaticos@adsver.com.mx
portonesautomaticos@prodigy.net.mx

RESIDENCIAL COMERCIAL INDUSTRIAL

MEMBER IDA International Door Association

»DESPIECE OPERADOR RESIDENCIAL MOD.7511

Accessorios

893MAX-LMK1

Control remoto MAX de 3 botones:
Compatible con abre-puertas de garaje LiftMaster® fabricados desde 1993. Incluye broche para visera de vehículo.

886LMK

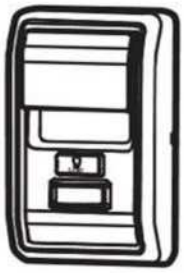

Panel de control con la capacidad de detectar moviemiento:
La unidad de control de funciones múltiples de la puerta está equipada con sensores de movimiento que mantendrán la luz encendida cada vez que alguien entre al garaje. Compatible con Security+ 2.0®.

485LM

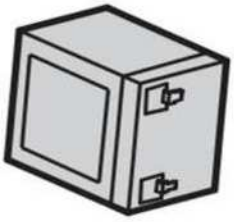

Baterías de sistema de respaldo de 12 V:
Proporcina energiá respaldo al abre-puertas de garaje.