MEDVA®

A·D·S AUTOMATIC DOOR SPECIALISTS

Puertas & Portones Automáticos, S.A. de C.V.

¡Nuestra pasión es la Solución!....

»OPERADOR HIDRAULICO PARA PUERTAS ABATIBLES USO CONTINUO

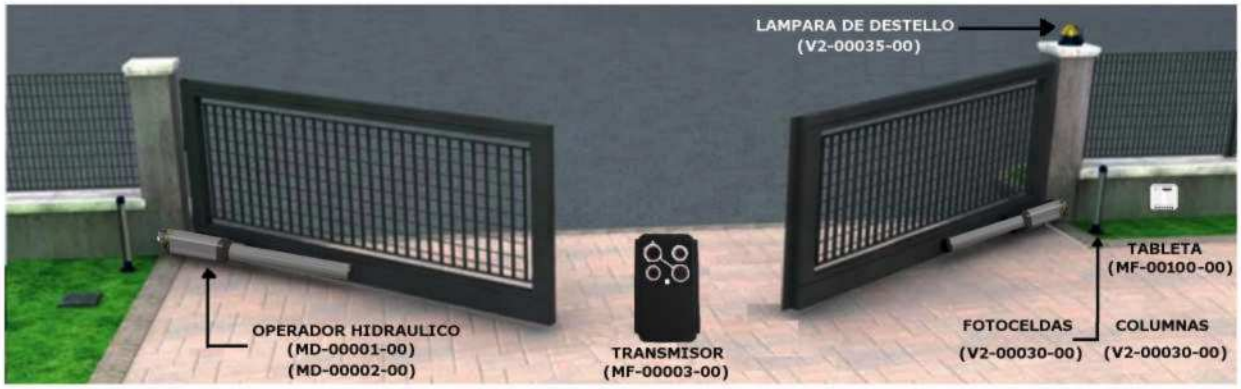

- MOD.HYDRO-280 BAC
- MOD.HYDRO-360 BAC

- Sistema patentado de anillo en el vástago para regular los grados de apertura, paro suave regulable en el cierre.
- Las versiones BAC están provistas de un sistema universal que permite seleccionar el funcionamiento (reversible, bloqueo o semi-bloqueo) individualmente en cada maniobra, excelente sistema anti-viento.

CÓDIGO	SKU	MODELO	DESCRIPCIÓN
MD-00001-KIT	3.5M+2TX	HYDRO280 1H	OPE.HIDRA ABAT 3.5M 1H HYDRO280 115V
MD-00002-KIT	3.5M+2TX	HYDRO280 2H	OPE.HIDRA ABAT 3.5M 2H HYDRO280 115V
MD-00003-KIT	4.5M+2TX	HYDRO360 1H	OPE.HIDRA ABAT 5.5M 1H HYDRO360 115V
MD-00004-KIT	4.5M+2TX	HYDRO360 2H	OPE.HIDRA ABAT 5.5M 2H HYDRO360 115V

DATOS TÉCNICOS	HYDRO	
	280 BAC	360 BAC
Alimentación	127V/60HZ	
Potencia motor	385 W	
Consumo absorbido	3,35 A	
Condensador	30 uf	
Presión máxima	50 bar	
RPM del Operador	3600 Rpm	
Caudal Bomba	1,9 l/m	
Grado de Protección IP	IP 65	
Tipo de Aceite	SIL HIDRAULIC MDV-32	
Diámetro Vástago	Ø 20 mm	
Carrera vástago	282 mm	362 mm
Tiempo maniobra cierre	14 seg.	18 seg.
Tiempo maniobra apertura	18 seg.	22 seg.
Fuerza cierre	0 a 7793 N (795Kg)	
Fuerza apertura	0 a 6252 N (638Kg)	
Longitud máxima puerta	4 m	6 m
Rango de temperaturas	0 a 70°C	
Protección térmica	130°C	
Peso del grupo	11,5 Kg	12 Kg

CARACTERÍSTICAS TÉCNICAS Y DIMENSIONES

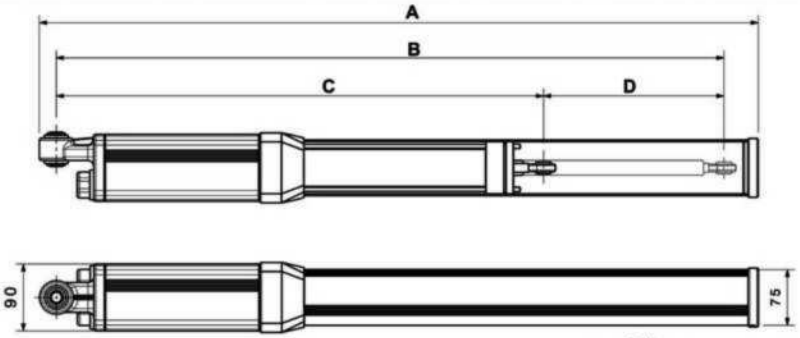

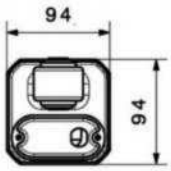

COTAS	HYDRO 280	HYDRO 360
A	1065 mm	1225 mm
B	995 mm	1155 mm
C	713 mm	793 mm
D	282 mm	362 mm

RESIDENCIAL COMERCIAL INDUSTRIAL

MEMBER IDA International Door Association

V12.20

(229) 288-1552
portonesautomaticos@adsver.com.mx
portonesautomaticos@prodigy.net.mx

MEDVA®

A·D·S AUTOMATIC DOOR SPECIALISTS

Puertas & Portones Automáticos, S.A. de C.V.

¡Nuestra pasión es la Solución!....

»OPERADOR HIDRAULICO PARA PUERTAS ABATIBLES USO CONTINUO

► Desbloqueo de emergencia

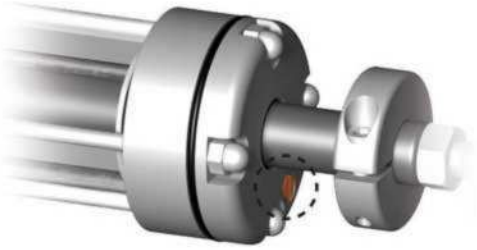

► Válvula hidráulica para ajuste de la segunda velocidad lenta al cierre

► Tope mecánico ajustable al vástago en la maniobra de apertura

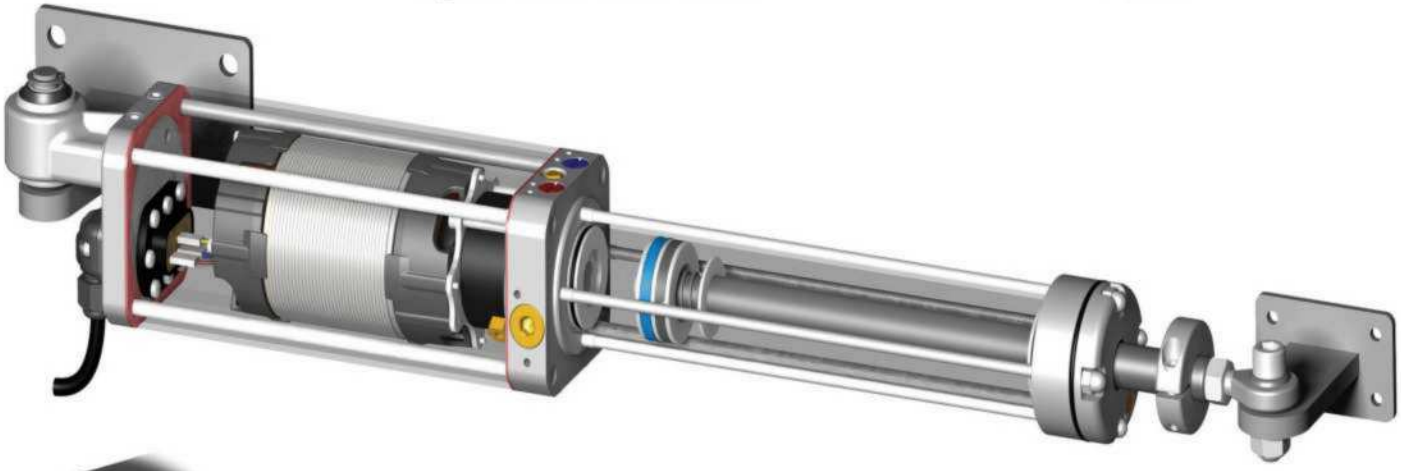

► Fijación del soporte trasero mediante silent-block para romper la transmisión de vibraciones

► Alimentación mediante cable con terminales fastons y tapa de conexión IP65

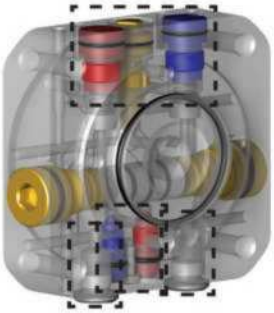

► Control de fuerza en apertura y cierre mediante válvulas bypass

► **SISTEMA BAC:** Sistema que permite seleccionar el funcionamiento manual como reversible, bloqueado o semi-bloqueado individualmente en cada maniobra, excelente como sistema anti-viento

V12.20

RESIDENCIAL COMERCIAL INDUSTRIAL

MEMBER IDA™ International Door Association

(229) 288-1552

portonesautomaticos@adsver.com.mx
portonesautomaticos@prodigy.net.mx

(229) 927-5107, 167-8080, 167-8007, 151-7529.

ADS

www.adsver.com.mx